不為也？不能也？	形式：交流討論	適合年級：初中
	人數：30 – 40	所需時間：60 分鐘

學習重點：

- 工作和機會應該按能力配對，不應該偏見地將傷殘人士歸類，並認定不同類別就只合適或不合適做些甚麼

執行細則：

1. 將學生分做六組，每組派代表抽籤選擇一個特定傷殘角色〔附件 8〕。
2. 每組將需要討論自己一組在一個「聯校學生運動會」上可以擔當的工作。
3. 老師會派發每組一張工作清單〔附件 9〕，學生在討論時，需要在每個工作項目旁邊，以「✓」、和「×」分別表示可以擔任和不能夠擔任的工作。
4. 討論後，每組學生輪流按自己填寫的工作清單向老師自薦可以負責的工作，老師可將所自薦的項目填寫到白板，看看最後是否每個工作項目都有同學小組能夠做到。
5. 完成後，老師請每組同學派代表向其他同學分享他們小組認為自己的角色所不能擔任的工作（「×」的項目）是甚麼及為甚麼有這樣的選擇。
6. 最後，由老師進行解說，總結活動經驗，提醒學生活動的學習重點。

注意事項：

- 各小組在統合工作分配時，老師應鼓勵不同組的學生互相討論，分享為甚麼該項工作項目適合自己的小組。
- 老師帶領討論時，應保持開明的態度，先聆聽學生的分享，再以問問題刺激學生思考自己的想法是否全面和公平，重點應放到討論的內容上，而非結果。
- 老師進行解說時可摘下學生一些對殘疾人士類別化的謬誤思想，提醒學生注意，並重申學習重點。
- 此活動適合於通識科 / 公民教育科進行，透過活動加強學生思考有關殘疾人士的類別化問題。

延伸討論：

- 試想想有否甚麼輔助的工具和做法，可以讓原本認為自己的角色所不能擔任的工作（「×」的項目）變成可以。
- 類別化的情況並不是只針對傷殘人士，在其他社會議題上亦常發生。試舉例說明。

版權屬香港教育學院特殊學習需要與融合教育中心所有，未經書面許可，不得轉載或翻印。

- 你認識不同的傷殘人士的身體和能力狀況嗎？試搜尋有關自己組的傷殘角色的資料，於下一節課向其他組匯報有關資訊。

反思：

對於傷殘人士的能力，你了解多少？你對他們的能力的認知從甚麼地方得來？是你親身體驗的，還是從其他人口中聽來？換轉是自己，你會希望別人只從表面去衡量你的工作能力和表現嗎？應該怎麼辦才能減少自己對殘疾人士的偏見？

（香港傷健協會提供）

版權屬香港教育學院特殊學習需要與融合教育中心所有，未經書面許可，不得轉載或翻印。

〔附件 8〕不為也？不能也？:傷殘角色

版權屬香港教育學院特殊學習需要與融合教育中心所有，未經書面許可，不得轉載或翻印。

〔附件 9〕不為也？不能也？:「聯校學生運動會」工作清單

請於每個工作項目旁邊，以「✓」、和「×」分別表示你認為自己組組員可以擔任和不能夠擔任的工作：

	整理運動員的名單，按出賽項目排序，然後列印
	到運動店購買運動會所需物資
	於運動會擔任廣播員
	打字及編製場刊
	利用彩帶佈置看台
	上網搜尋有關運動創傷的資料
	聯絡有關機構安排急救服務
	檢查及清理賽道上的所有雜物
	集合比賽項目的運動員及點名
	準備及分發工作人員午膳飯盒

版權屬香港教育學院特殊學習需要與融合教育中心所有，未經書面許可，不得轉載或翻印。

平等好「棋」	形式：交流討論	適合年級：初中
	人數：30 – 40	所需時間：30 分鐘

學習重點：

- 說出跟肢體傷殘學生相處的正確態度和方法

執行細則：

1. 遊戲物資
   - 遊戲咭 24 張──見〔附件 10、11〕
   - 棋子 3 款，1 號棋代表全對、2 號棋代表全錯、3 號棋代表 1 對 1 錯──見〔附件 12、13〕
   - 建議 5 至 6 人在地上 / 枱上圍坐進行（可再分兩人一組）
   - 如在課室裡，可前後排進行活動。老師可按課室的設計安排合適坐位
2. 遊戲玩法(1)
   - 遊戲開始先把 1 號棋和 2 號棋放在枱中間；
   - 主持人（如果 5 人一組，其中一位同學便是主持人）每次會把 1 張遊戲咭放在枱中間，參加者理解後如認為咭的內容是全對的要鬥快取 1 號棋，如認為咭的內容是全錯則鬥快取 2 號棋；
   - 咭歸答中者一方，如大家都答錯，咭則歸主持人，再洗牌，然後再派牌；
   - 手持最多咭的隊伍勝出；
   - 總結：老師 / 導師需要在結束後進行解說或總結──〔附件 15、16〕

   備註：如果不用主持人，老師則可以將咭的情境在投影機播放，同學在看過投影片的播放情境鬥快取棋，如此類推。
3. 遊戲玩法(2)
   - 遊戲開始先把 3 隻棋都放在枱中間；
   - 主持人每次會把 2 張咭放在枱中間，參加者要最快理解咭中的內容，如認為咭的內容是全對的要鬥快取 1 號棋，如認為咭的內容是全錯則鬥快取 2 號棋、如認為內容是 1 對 1 錯則鬥快取 3 號棋，咭歸答中者一方；
   - 但如果派發的遊戲咭有「☆」，則該次不能用手取，改為用口叫出答案「全對」、「全錯」及「1 對 1 錯」，如錯誤用手取到棋子，即使答對也當錯；
   - 該局如大家都答錯，咭則歸主持人，再洗牌，然後再派牌；

版權屬香港教育學院特殊學習需要與融合教育中心所有，未經書面許可，不得轉載或翻印。

- 手持最多咭的隊伍勝出；
- 總結：老師 / 導師需要在結束後進行解說或總結──〔附件 15、16〕;

備註：如果不用主持人，老師則可以將 2 張咭的情境在投影機播放，同學在看過投影片的播放情境鬥快取棋，如此類推。

4. 遊戲玩法(2)-進階
   - 基本玩法跟遊戲(2)一樣，只是把 40 人分為 2 大組，然後派代表鬥快取棋。
   - 該局如大家答錯，咭歸主持人，再洗牌，然後再派牌；
   - 手持最多咭的隊伍勝出；
   - 總結：老師 / 導師需要在結束後進行解說或總結──〔附件 15、16〕;

   備註：如果不用主持人，老師則可以將 2 張咭的情境在投影機播放，同學在看過投影片的播放情境鬥快取棋，如此類推。

5. 遊戲玩法(3)
   - 老師在投影機上輪流播放 24 個情境或句子；
   - 每位同學手持有 5 種分類咭見〔附件 14〕
   - 當老師播放第 1 個情境後，同學需要盡快理解所播放的句子或情境是屬於哪一個類別，最快而又準的那一位同學則勝出，咭歸勝方，如此類推。
   - 手持最多咭的隊伍勝出；
   - 總結：老師 / 導師需要在結束後進行解說或總結──〔附件 15、16〕;

注意事項：

- 「棋」子需用較硬的咭子制作，或可用其他物件代替，例如可用其他棋代替；或者可用物件代替，例如膠紙/橡皮膠及五元硬幣等。

反思：

每個人都有差異，對身體活動能力受限制的同學我們要互相幫助，彼此欣賞，互相接納。

（香港傷健協會提供）

版權屬香港教育學院特殊學習需要與融合教育中心所有，未經書面許可，不得轉載或翻印。

〔附件 10〕平等好「棋」:遊戲咭 1

反正那位痙攣的同學都不能參與運動項目比賽， 不如叫他不要到運動場，以免我們要分神照顧他吧!	僱主如無合理理由不聘用殘疾人士是觸犯殘疾歧視條例。	小明是一位右手截肢的年青人，上司吩咐要剪紙做佈置，還是不要告訴他，讓我做吧！反正他都幫不上忙。
今天乘座港鐵有空位，前面有位用手叉的女士，我需要讓座給她。	殘疾人士能到達的地方都叫「無障礙環境」。	有一天我看見一位殘疾人士及健全人士一同排隊等洗手間，健全者不禮讓，應該先讓傷殘人士先用。
所有殘疾人士，有權申請「殘疾人士登記証」，享用免費海洋公園入場優惠。	根據香港康復計劃方案，殘疾類別共分 10 項	為使殘疾人士能得到平等的參與，我們不用為他們考慮太多吧！
這位殘疾人士因為天生痙攣，在公開考試時豁免手寫作答，能用電腦作答，及多了兩小時作答時間。這樣是平等的考核制度。	殘疾人士不用在社會工作，因為他們沒有能力，不如由社會給予生活津貼給他們吧！	媽媽希望讓坐輪椅的女兒能開心地生活，在升中時為她報讀主流中學，這是她踏入傷健共融的第一步。

版權屬香港教育學院特殊學習需要與融合教育中心所有，未經書面許可，不得轉載或翻印。

〔附件 11〕平等好「棋」:遊戲咭 2

我們有權放置貨物在巴士的殘疾人士位置內，這才稱為「傷健平等」。	過份保護會讓人不懂得照顧自己，殘疾人士只要適當協助，也可以照顧自己。	她用手叉不小心弄跌我，也應該向我賠過不是呢！
憐憫殘疾人士是應該的，說到底他們有缺憾。	為甚麼每次總是遷就殘疾人士，我認為他們也應主動將需要告訴別人。	香港有「有基本法」、兒童有「兒童權利公約」、殘疾人士有「殘疾人權利公約」。
社會應該給予我這個殘疾人士多點優惠，這才是真正的平等及共融。	學校的聖誕表演，不能讓痙攣的同學做司儀或唱歌的，因為他們說話不楚！	傷健共融基本價值: 1. 社會公義 2. 平等機會 3. 非類別化 4. 非分離化
在幫助殘疾人士的時候，可先詢問他們的意見，看看他們的意見，再看看我可以幫忙的部份。	殘疾人士也可以選擇自己喜歡的事情、工作及前路，不應甚麼也讓別人安排。	我認為現時的無障礙設備也非常足夠，大家都看見坐輪椅的朋友，失明人士也可以出街。這便是共融呢！

版權屬香港教育學院特殊學習需要與融合教育中心所有，未經書面許可，不得轉載或翻印。

〔附件 12〕平等好「棋」:平等好「棋」製作 1

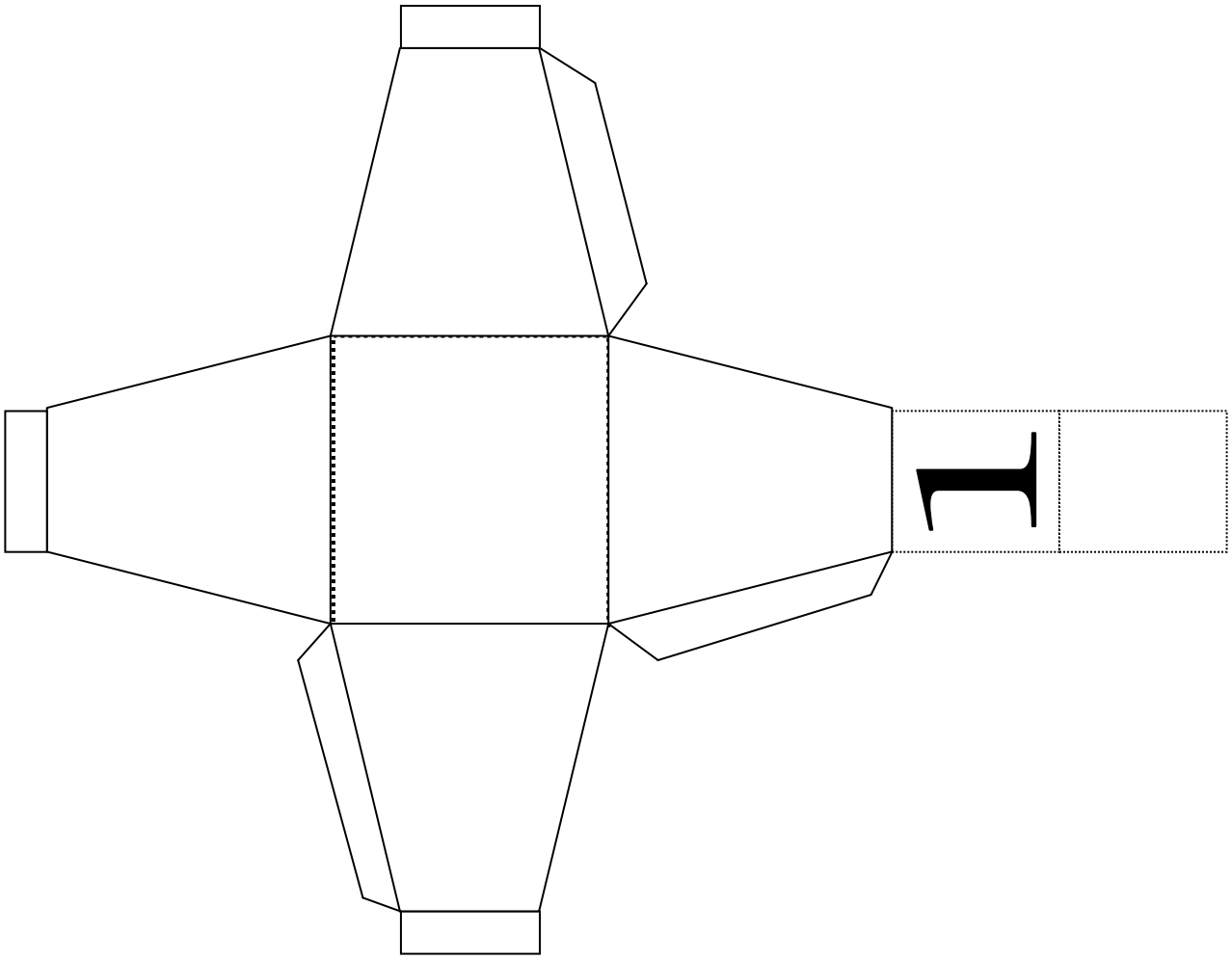

版權屬香港教育學院特殊學習需要與融合教育中心所有，未經書面許可，不得轉載或翻印。

〔附件 13〕平等好「棋」:平等好「棋」製作 2

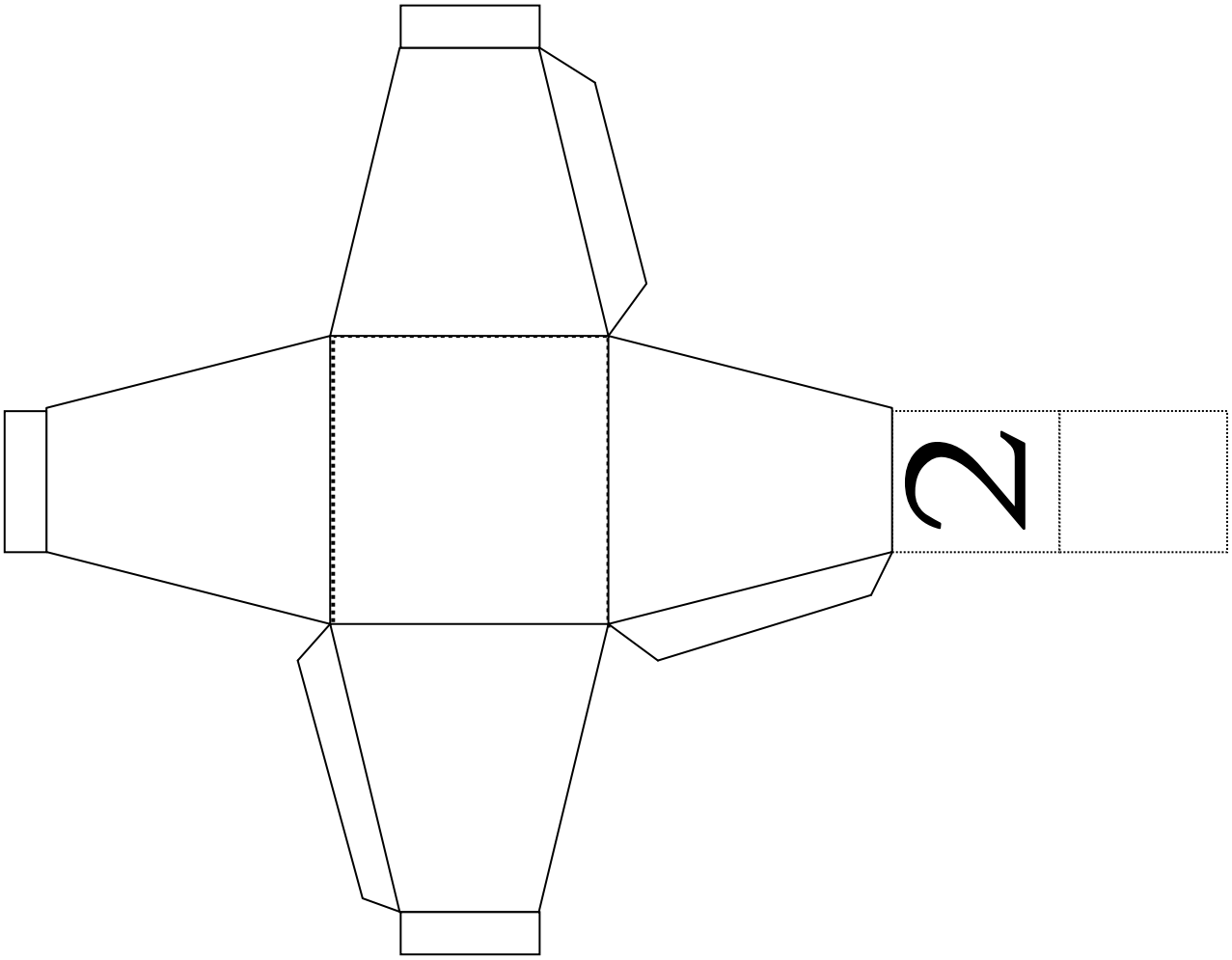

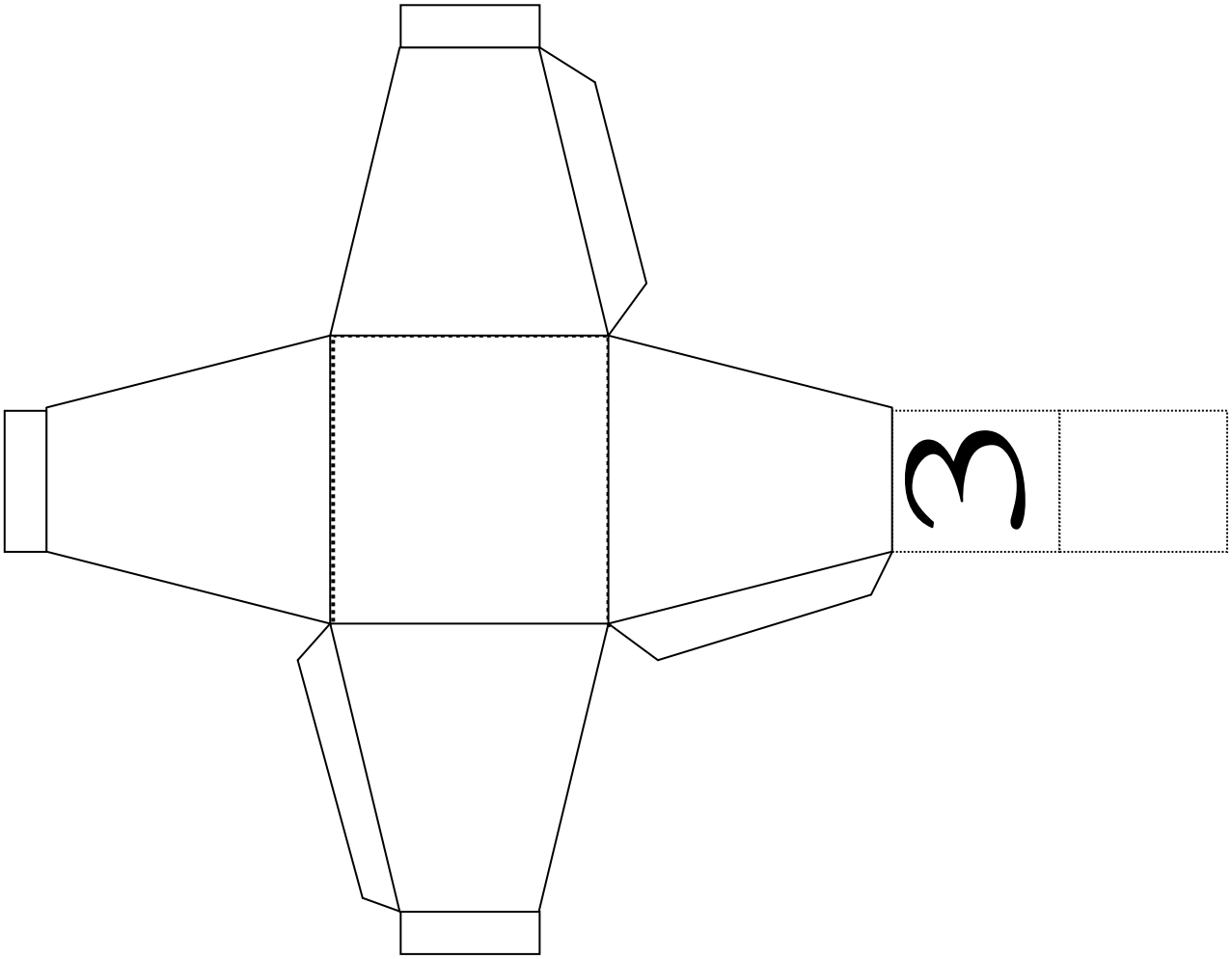

版權屬香港教育學院特殊學習需要與融合教育中心所有，未經書面許可，不得轉載或翻印。

〔附件 14〕平等好「棋」:分類咭

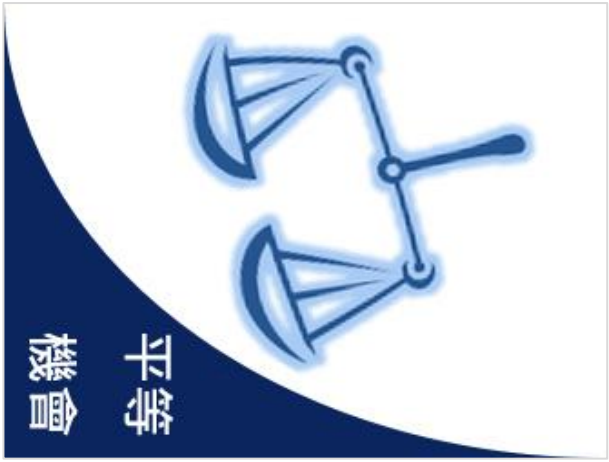

版權屬香港教育學院特殊學習需要與融合教育中心所有，未經書面許可，不得轉載或翻印。

〔附件 15〕平等好「棋」總結資料 1

解說	句子
平等機會	
「傷健共融」的實踐 「傷健共融」的實踐可分為四個層次： **出席（Attendance）** 著重硬件設備和實體環境（physical environment）的配合； **參與（Participation）** 讓傷殘人士亦可出席及參與各類型的社會活動 **交流（Interaction）** 著重殘疾人士與健全人士之間的接觸及產生感情的連繫 **相互依靠（Interdependence）** 著重了解雙方的特性、強項和需要，互相尊重、欣賞和勉勵要體現到「傷健共融」的基本價值，實體環境的協調固然需要繼續，心靈上的工作亦應全力啓動。 惟有改變態度，減少偏見，才能建構真正「傷健共融」的社會。因此，是時候從傷、健人士並肩參與（Attendance& Participation），邁向推動傷、健人士的雙向交流（Interaction），彼此走近對方，建立友誼，在相處中互相了解，繼而達致互相尊重、欣賞和勉勵（Interdependence）。	反正那位痙攣的同學都不能參與運動項目比賽，不如叫他不要到運動場，以免我們要分神照顧他吧!
	小明是一位右手截肢的年青人，上司吩附要剪紙做佈置，還是不要告訴他，讓我做吧！反正他都幫不上忙。
	學校的聖誕表演，不能讓痙攣的同學做司儀或唱歌的，因為他們說話不清楚！
	殘疾人士也可以選擇自己喜歡的事情、工作及前路，不應甚麼也讓別人安排。
	殘疾人士不用在社會工作，因為他們沒有能力，不如由社會給予生活津貼給他們吧！
現有法例及權利	
參看平等機會委員會網站 http://www.eoc.org.hk/	僱主如無合理理由不聘用殘疾人士是觸犯疾歧視條例。
	香港有「有基本法」、兒童有「兒童權利公約」、殘疾人士有「殘疾人權利公約」
	根據香港康復計劃方案，殘疾類別共分 10 項
	所有殘疾人士，有權申請「殘疾人士登記証」，享用免費海洋公園入場優惠。
	媽媽希望讓坐輪椅的女兒能開心地生活，在升中時為她報讀主流中學，這是她踏入傷健共融的第一步。

版權屬香港教育學院特殊學習需要與融合教育中心所有，未經書面許可，不得轉載或翻印。

〔附件 16〕平等好「棋」總結資料 2

解說	句子
共融的態度	
「傷健共融」的基本價值觀 社會公義（Social Justice） 所有人都有同等價值，不論傷或健均具有同樣權利去享用相同的服務、設施和貨品。 平等機會（Equal Opportunity）所有人都應該得到相等的待遇，不論傷或健均應該擁有相同的機會和選擇，以及承担「選擇」背後的風險。 非類別化（Non-Categorization）所有人都是獨立個體，不論傷或健均應尊重其獨特性，並給予不同的選擇。 非分離化（Non-Segregation）所有人都需要與不同人士接觸的機會以擴闊生活經驗，不論傷或健都應該有機會選擇適合自己的生活方式。	今天乘座港鐵有空位，前面有位用手叉的女士，我需要讓座給她。
	傷健共融基本價值 1.社會公義 2.平等機會 3.非類別化 4.非分離化
	過份保護會讓人不懂得照顧自己，殘疾人士只要適當協助，也可以照顧自己。
	她用手叉不小心弄跌我，也應該向我賠過不是呢！
	有一天我看見一位殘疾人士及健全人士一同排隊等洗手間，健全者不禮讓，應該先讓傷殘人士先用。
	在幫助殘疾人士的時候，可先詢問他們的意見，看看他們的意見，再看看我可以幫忙的部份。
合理的調適	
「無障礙環境」是甚麼？ 所謂「無障礙環境」就是要將生活環境中的各種有形障礙移除，使無論長幼傷健人士，每個人都能夠暢通無阻、隨心所欲地去到每一個公共空間、享用各種資源。 參看傷健學院網站 http://pi.hkphab.org.hk/	殘疾人士能到達的地方都叫「無障礙環境」。
	我認為現時的無障礙設備也非常足夠，大家都看見坐輪椅的朋友，失明人士也可以出街。這便是共融呢！
	這位殘疾人士因為天生痙攣，在公開考試時豁免手寫作答，能用電腦作答，及多了兩小時作答時間。這樣是平等的考核制度。
錯誤的理解	
	為使殘疾人士能得到平等的參與，我們不用為他們考慮太多吧！
	社會應該給予我這個殘疾人士多點優惠，這才是真正的平等及共融。
	憐憫殘疾人士是應該的，說到底他們有缺憾。
	為甚麼每次總是遷就殘疾人士，我認為他們也應主動將需要告訴別人。
	我們有權放置貨物在巴士的殘疾人士位置內，這才稱為「傷健平等」

版權屬香港教育學院特殊學習需要與融合教育中心所有，未經書面許可，不得轉載或翻印。

版權屬香港教育學院特殊學習需要與融合教育中心所有，未經書面許可，不得轉載或翻印。